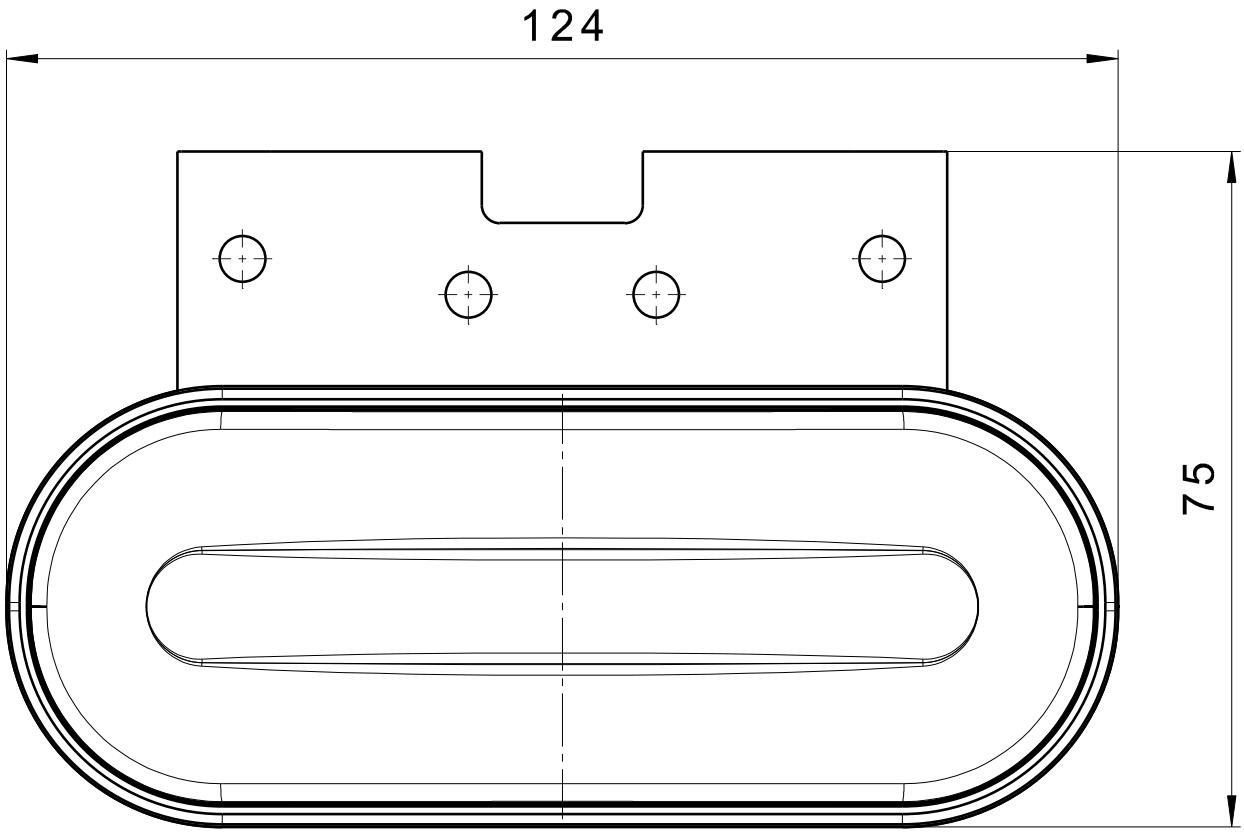
124
75

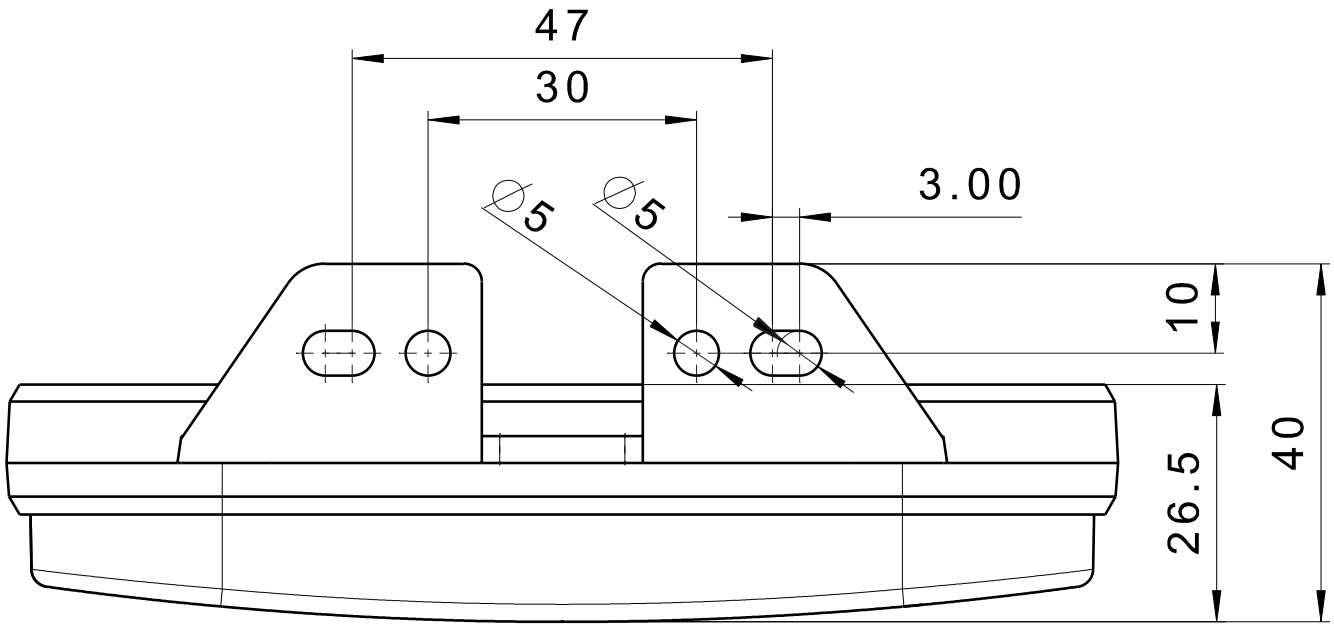
47
30
3.00
∅5
∅5
10
40
26.5

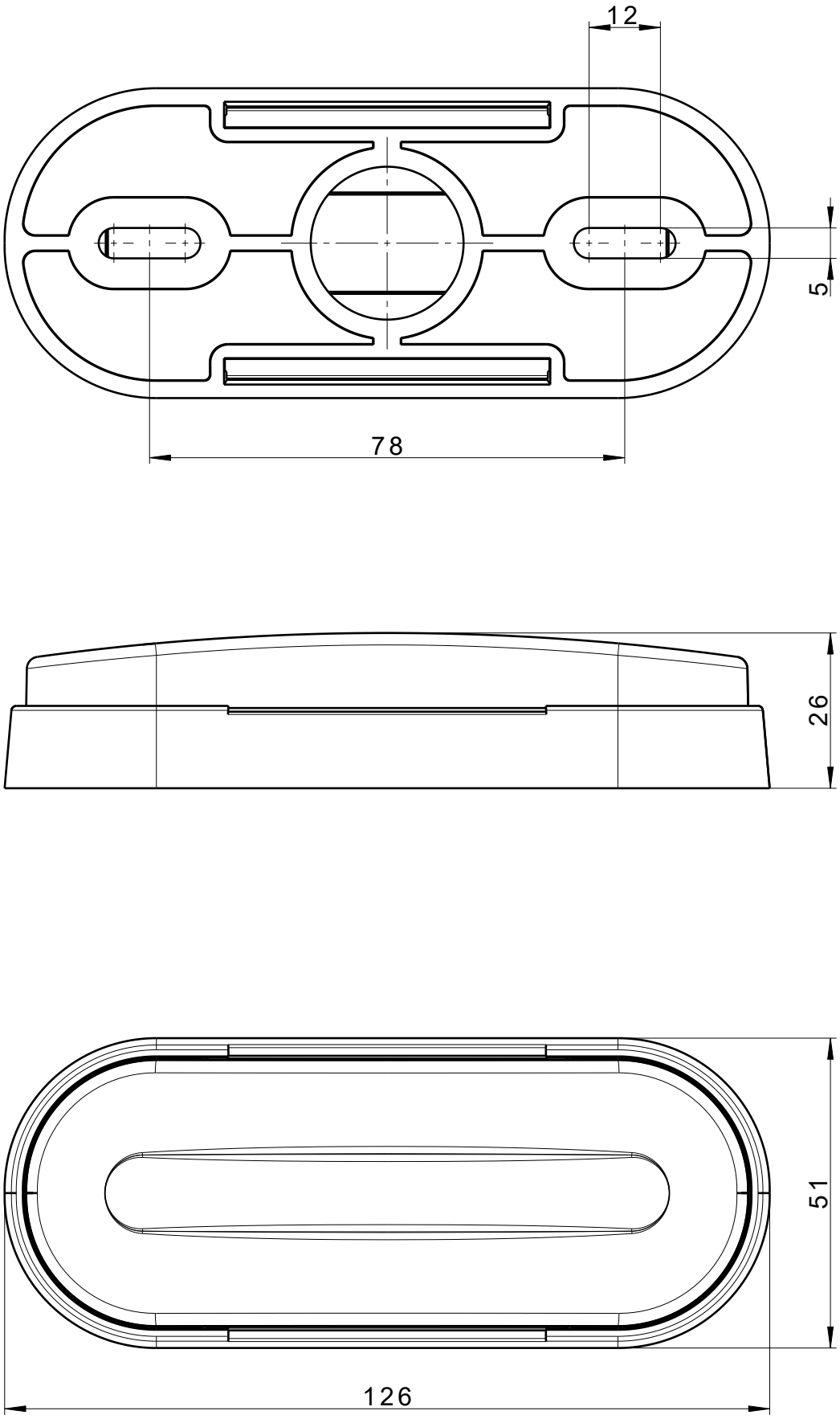
12
5
78
26
51
126

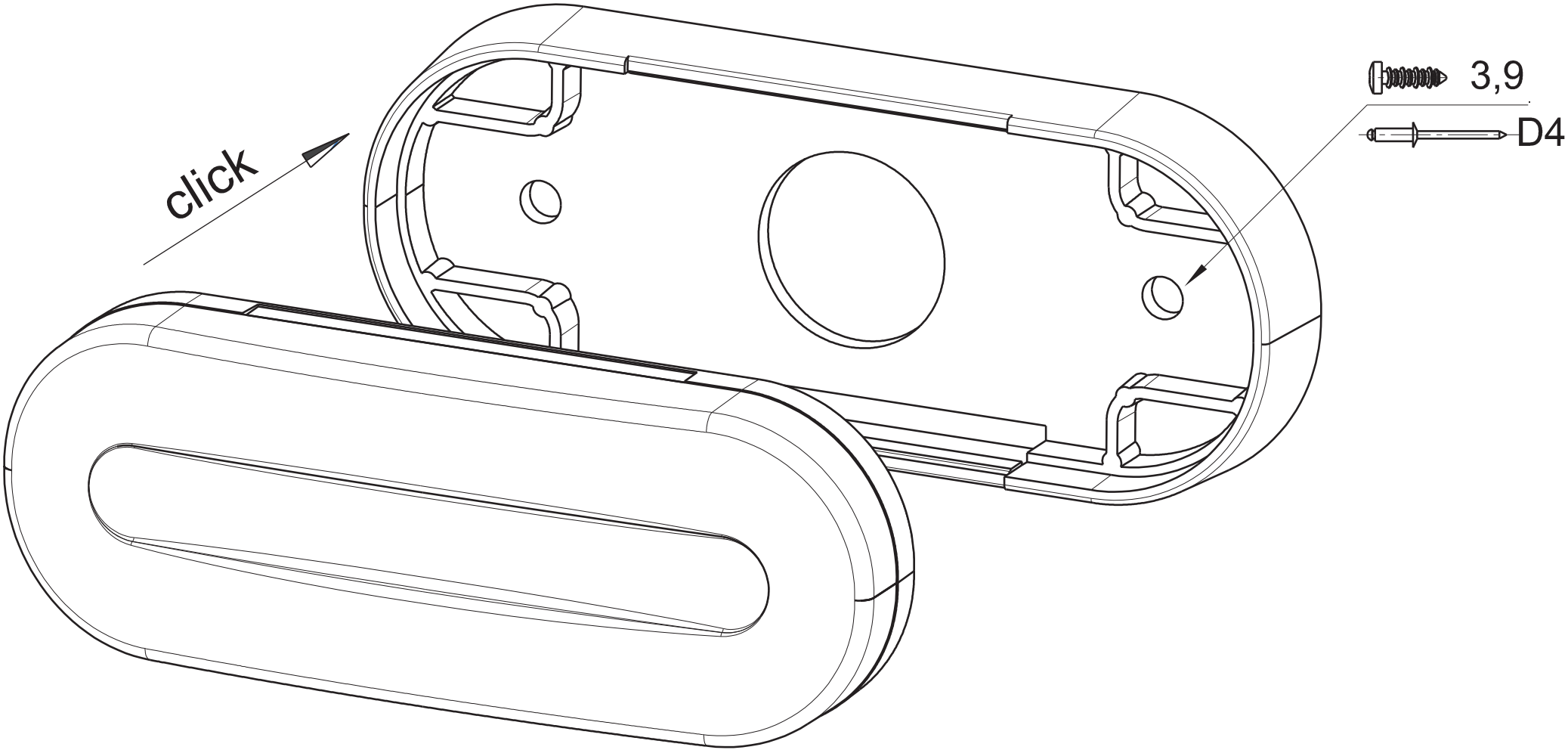
click
3,9
D4